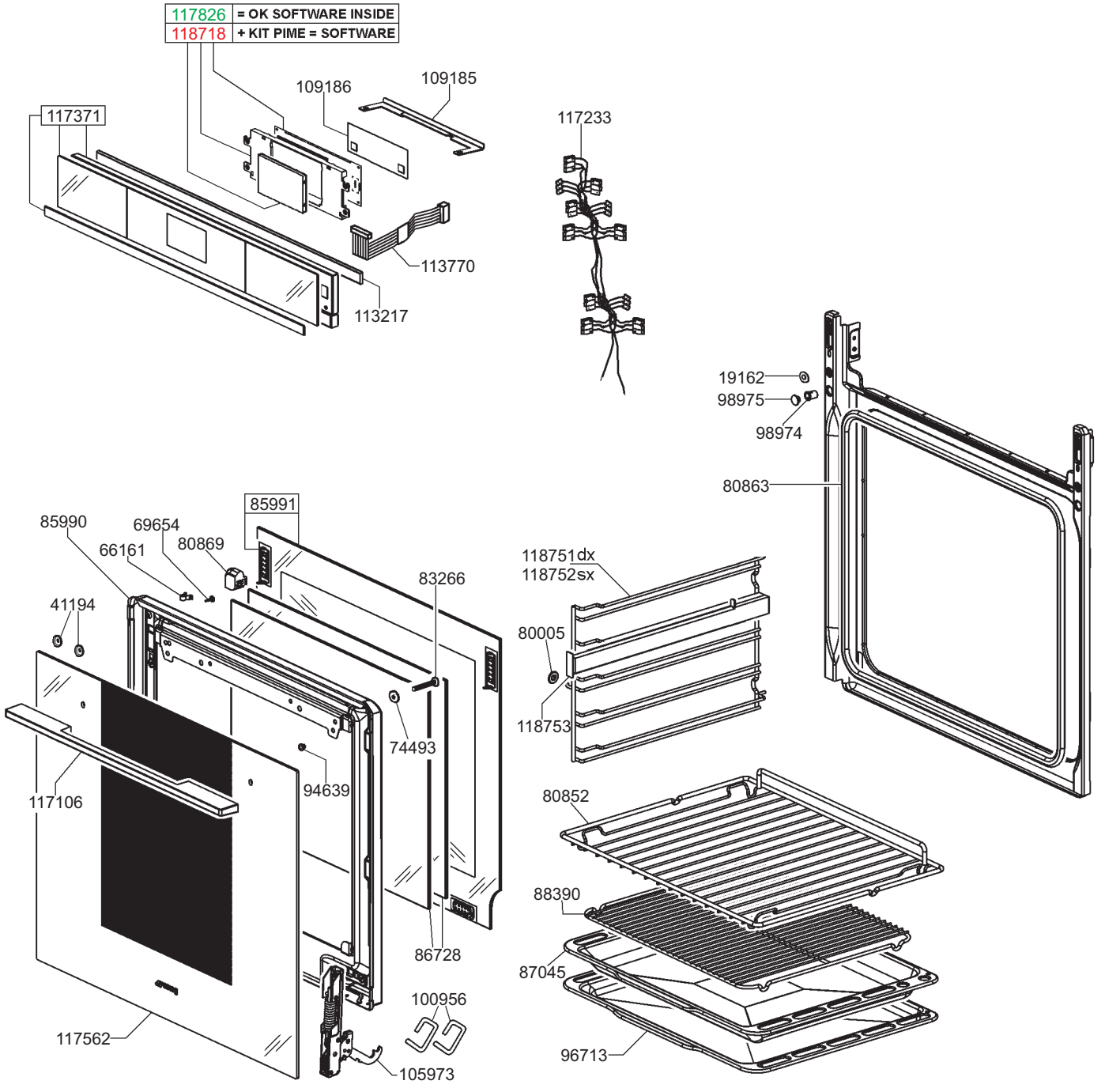
117826 = OK SOFTWARE INSIDE
118718 + KIT PIME = SOFTWARE
109186
109185
117371
117233
113770
113217
19162
98975
98974
80863
85991
85990
69654
66161
80869
83266
118751dx
118752sx
41194
80005
118753
74493
94639
117106
80852
88390
86728
87045
100956
117562
96713
105973

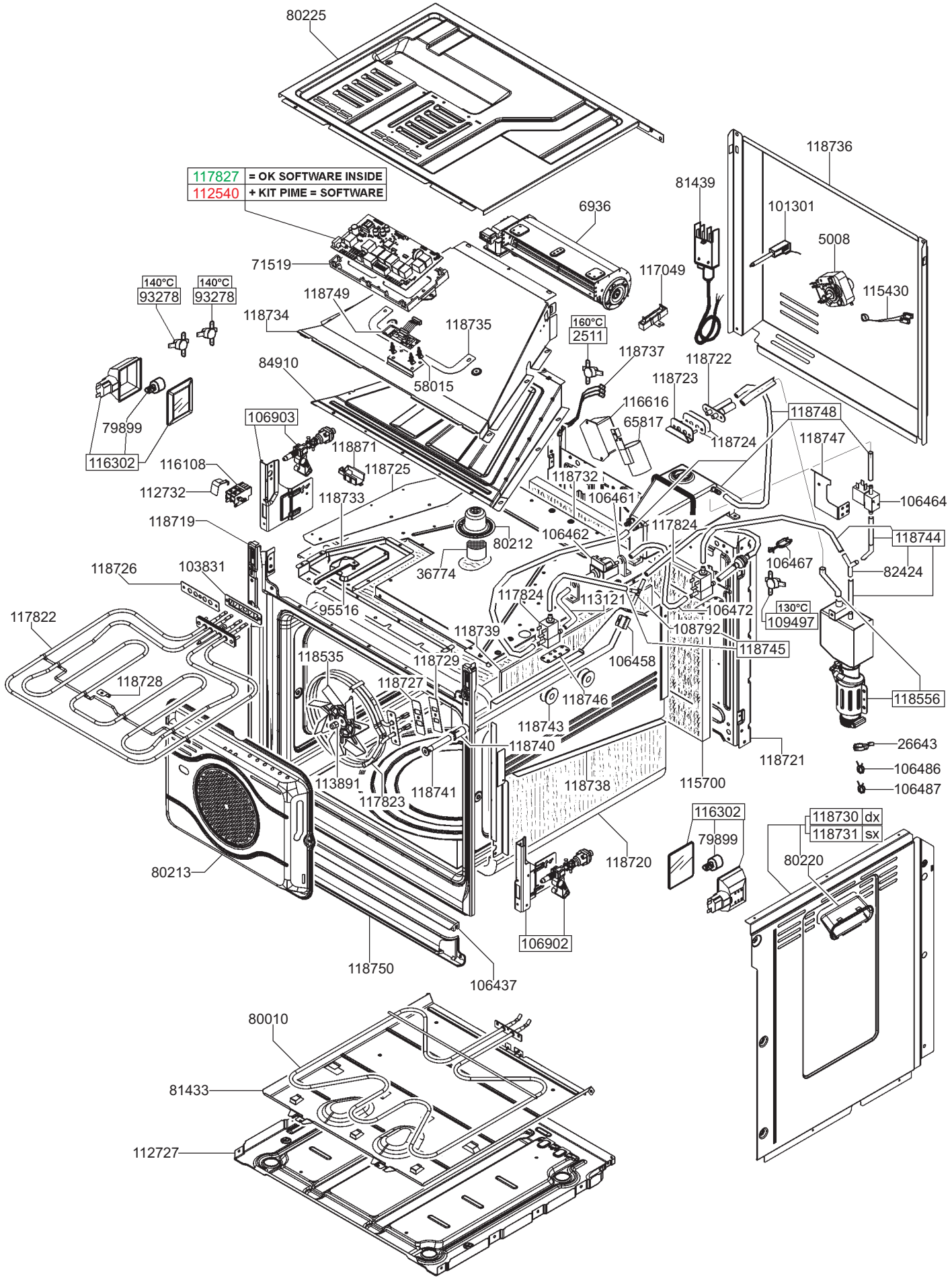
80225
117827 = OK SOFTWARE INSIDE
112540 + KIT PIME = SOFTWARE
71519
6936
81439
118736
101301
5008
115430
117049
140°C 93278
140°C 93278
118749
118734
118735
58015
160°C 2511
118737
118722
118723
84910
116616
65817
118724
118748
118747
79899
116302
106903
118871
116108
118725
112732
118733
118732
106461
106464
118719
80212
106462
117824
118744
36774
106467
82424
118726
103831
95516
117824
113121
106472
130°C 109497
117822
118739
108792
118745
118535
118729
106458
118728
118727
118746
118556
118743
118740
26643
118721
106486
113891
118741
118738
115700
106487
117823
116302
118730 dx
118731 sx
79899
80220
80213
118720
106902
118750
106437
80010
81433
112727